РАЗДЕЛ 31.
ПРАВИЛА ПЕРЕВОЗОК СКОРОПОРТЯЩИХСЯ ГРУЗОВ

Общие положения

§ 1. К скоропортящимся относятся грузы, которые при перевозке по железным дорогам требуют защиты от действия на них высоких или низких температур наружного воздуха. Перечень допускаемых к перевозке по железным дорогам скоропортящихся грузов и предельные сроки перевозок в зависимости от технологической обработки грузов приведены в приложениях 1, 2, 3 и 4.

В рефрижераторных вагонах перевозка мороженых грузов по сроку транспортировки не ограничивается, а все остальные грузы допускаются к перевозке на сроки, установленные для вагонов - ледников.

Скоропортящиеся грузы, не указанные в приложениях 1, 2, 3 и 4, допускаются к перевозке только по разрешению и на условиях, устанавливаемых Министерством путей сообщения совместно с министерством, ведомством, в систему которого входит предприятие, организация или учреждение - грузоотправитель. При этом министерство, ведомство, в систему которого входит предприятие, организация или учреждение - грузоотправитель, представляют предложения об условиях перевозки данного груза с соответствующими обоснованиями в Министерство путей сообщения.

§ 2. Скоропортящиеся грузы должны предъявляться к перевозке в транспортабельном состоянии и соответствовать по качеству и упаковке требованиям, установленным стандартами или техническими условиями. Тара должна быть исправной, прочной, чистой и не иметь следов течи. По требованию железной дороги грузоотправитель обязан для проверки состояния груза или тары предъявить стандарты или технические условия.

§ 3. Грузоотправитель обязан вместе с накладной представить станции удостоверение о качестве скоропортящегося груза, датированное днем погрузки в вагон, а на мясо и мясопродукты (кроме колбас, топленых жиров и консервов), яйца куриные и яичный меланж, молоко, молочные продукты, пчел, а также на предназначенных для разведения и акклиматизации раков, живую рыбу и рыбопосадочный материал (мальки), кроме того, и ветеринарные свидетельства по формам, установленным Министерством сельского хозяйства СССР.

При наличии на станции отправления Государственного инспектора по качеству состояние скоропортящегося груза может быть проверено этим инспектором с выдачей сертификата, который прилагается к накладной взамен удостоверения о качестве.

В удостоверении о качестве и сертификате должно быть указано точное наименование, качественное состояние и транспортабельность груза (в сутках), кроме того, для охлажденных и мороженых грузов - температура продукта при погрузке в вагоны, а для мяса охлажденного и остывшего - дополнительно дата убоя животных, для дрожжей хлебопекарных прессованных - дата выработки, влажность, подъемная сила, кислотность и стойкость.

Удостоверение о качестве заверяется печатью грузоотправителя, а сертификат - печатью Государственной инспекции по качеству.

На минеральные воды, виноградные и плодово - ягодные вина предъявление удостоверений о качестве не обязательно.

§ 4. Завоз скоропортящихся грузов для погрузки на местах общего пользования разрешается только при наличии на станции подвижного состава, в соответствующих случаях снабженного льдом и солью.

Мороженые и охлажденные грузы в летний и переходный периоды года должны доставляться, как правило, в авторефрижераторах или автомобилях, имеющих кузова с

теплоизоляцией.

В зимний период для грузов, боящихся подмороздки, при транспортировке должны применять средства, предохраняющие их от замораживания.

Отправитель обязан указать в удостоверении о качестве или в сертификате тип автомобиля, расстояние подвоза груза и температуру наружного воздуха.

§ 5. Скоропортящиеся грузы не принимаются к перевозке, если срок транспортабельности, указанный в сертификате (качественном удостоверении), менее срока доставки, установленного настоящими Правилами "Сроки доставки грузов и Правила исчисления сроков доставки" (см. раздел 14), а также если срок доставки груза будет превышать предельные сроки перевозки, установленные настоящим разделом Правил.

§ 6. Железные дороги имеют право выборочно проверить качество предъявляемых к перевозке скоропортящихся грузов, состояние тары и их соответствие установленным стандартам или техническим условиям.

Проверку можно производить непосредственно в камерах хранения (холодильниках, комбинатах и складах), а также в процессе погрузки в вагон. Измерение температуры мороженых и охлажденных грузов производится в момент погрузки в вагон. Вскрытие и последующую упаковку груза после проверки производит грузоотправитель.

По товарной сортности железная дорога груз не проверяет.

Качество груза в герметической упаковке не проверяется.

§ 7. В исключительных случаях вследствие особых обстоятельств скоропортящиеся грузы, состояние и упаковка которых не отвечают требованиям стандартов или технических условий, а также в случаях необходимости транспортировки на сроки свыше предельных грузы могут быть приняты к перевозке в порядке, установленном ст. 78 Устава железных дорог Союза ССР.

§ 8. Скоропортящиеся грузы в изотермических вагонах во всех направлениях перевозятся большой скоростью. В крытых вагонах эти грузы могут перевозиться большой скоростью на следующих направлениях: Унгены (Рени) - Ленинград, Унгены (Рени) - Москва, Симферополь - Москва, Симферополь - Ленинград, Сухуми - Москва - Ленинград, Баку - Москва - Ленинград, Астрахань - Москва - Ленинград, Ташкент - Москва - Ленинград, Ташкент - Новосибирск - Иркутск.

§ 9. Периоды года, на основании которых определяется способ перевозки скоропортящихся грузов, в зависимости от климатической зоны нахождения железной дороги устанавливаются согласно следующей таблице.

№ п/п	Наименование дорог и участков	Периоды года		
		летний	переходный	зимний
1	Среднеазиатская (кроме участков Бейнеу – Чарджоу1, Ченгельды – Ташкент-Тов. - Сырдарьинская – Хаваст - Бухара, Бухара - Чарджоу 1, Хаваст - Коканд 1 - Ош), Азербайджанская, Закавказская, Северо - Кавказская (участок Махачкала 1 – Сорт.-Самур)	С 16 марта по 14 ноября	С 15 ноября по 14 декабря с 16 февраля по 15 марта	Нет
	Среднеазиатская (участки Бийнеу - Чарджоу 1, Ченгельды - Ташкент-Тов. – Сырдарьинская – Хаваст - Бухара, Бухара – Чарджоу 1, Хаваст - Коканд - Ош), Западно - Казахстанская (участок Джусалы - Разъезд 32), Алма-Атинская (участок Туркестан – Ченгельды)	С 16 марта по 14 ноября		С 15 декабря по 15 февраля

2	Алма - Атинская (участок Арысь - Чу - Алма - Ата), Северо – Кавказская (кроме участка Махачкала - Самур), Донецкая, Приднепровская. Одесская, Молдавская, Львовская, Юго – Западная	С апреля по ноябрь включительно	Декабрь и март	С января по февраль включительно
3	Октябрьская (участки севернее Суоярви I и Петрозаводска), Северная (участки севернее Вологды), Свердловская (кроме северных участков), Южно - Уральская, Западно - Сибирская, Красноярская, Кемеровская, Восточно – Сибирская, Забайкальская, Дальневосточная	С мая по сентябрь включительно	Октябрь и апрель	С ноября по март включительно
4	Свердловская (северные участки Нижневартовск - Ульт - Ягун, Серов - Приобье)	С мая по август включительно	Сентябрь и апрель	С октября по март включительно
5	Остальные дороги и участки дорог не поименованные выше	С мая по октябрь включительно	Ноябрь и апрель	С декабря по март включительно
6	Байкало - Амурская ж. д. (участки Лена-Восточная - Дипкун, Бамовская - Нерюнги-Пасс.	С июня по август включительно	Май и сентябрь	С октября по апрель включ.
	участок Дипкун рзд. - Комсомольск-на-Амуре	С 16 мая по 14 сентября	С 15 апреля по 15 мая и с15 сентября по15 октября	С 16 октября по 14 апреля
	участок Чегдомын - Известковая	С мая по сентябрь включ.	Апрель и октябрь	С ноября по март включ.

Дороги и участки дорог	*Периоды года*		
	летний	*переходный*	*зимний*
1. Туркменская, Узбекская (кроме участка Оазис - Чарджоу 1), Узбекская (кроме участков Келес -Ташкент Товарный – Сырдарьинская - - Хаваст - Бухара, Бухара - Чарджоу 1, Хаваст – Коканд - Карасу), Таджикская, Азербайджанская, Грузинская, Армянская, Северо-Кавказская (участок Махачкала 1 Сортировочная - Самур)	с 16 марта по 14 ноября	с 15 ноября по 15 марта	Нет

Дороги и участки дорог	*Периоды года*		
	летний	*переходный*	*зимний*
2. Туркменская, Узбекская (участок Оазис - Чарджоу 1), Узбекская, Казахская (участки Келес - Ташкент Тов. – Сырдарьинская – Хаваст - Бухара, Бухара - Чарджоу, Хаваст - Коканд - Карасу), Киргизская, Казахстанская (участки Пахтаарал - Джетысай; Джусалы - Разъезд 32; Туркестан - Сары-Агач)	с 16 марта по 14 ноября	с 15 ноября по 14 декабря и с 16 февраля по 15 марта	с 15 декабря по 15 февраля
3. Казахстанская (участок Сары-Агач – Чу - Алма-Ата), Северо-Кавказская (кроме участка Махачкала 1 Сорт. - Самур), Молдавская	с апреля по ноябрь включительно	декабрь и март	с января по февраль включительно
4. Донецкая, Приднепровская, Одесская, Львовская, Юго-Западная, Южная	с апреля по октябрь включительно	ноябрь и март	с декабря по февраль включительно
5. Октябрьская (участки севернее Суоярви 1 и Петрозаводска), Горьковская, Северная (участки севернее Вологды), Свердловская (кроме северных участков), Южно-Уральская, Западно-Сибирская, Красноярская, Восточно-Сибирская (кроме участка Лена-Восточная - Хани(искл), Забайкальская, Дальневосточная (кроме участков Хани - Дипкун(вкл.), Дипкун(искл.) – Комсомольск-на-Амуре, Штурм - Нерюнгри-Грузовая), Сахалинская	с мая по сентябрь включительно	октябрь и апрель	с ноября по март включительно
6. Свердловская (северные участки Нижневартовск – Усть-Ягун – Новый Уренгой, Серов – Приобье, Тавда - Устье-Аха), Дальневосточная (участки Хани - Дипкун(вкл.), Дипкун(искл.) – Комсомольск-на-Амуре, Штурм - Нерюнгри-Грузовая)	с 16 мая по 14 сентября включительно	с 15 сентября по 15 октября и с 15 апреля по 15 мая	с 16 октября по 14 апреля включительно
7. Восточно-Сибирская (участок Лена-Восточ-ная – Хани(искл.)).	с июня по август вкл.	май и сентябрь	с октября по апрель вкл.
8. Остальные дороги и участки дорог, не поименованные выше	с мая по октябрь вкл.	ноябрь и апрель	с декабря по март вкл.

При необходимости указанные сроки могут уточняться при перевозке в прямом сообщении Министерством путей сообщения, при перевозке в местном сообщении - управлением железной дороги. При выборе способа перевозки учитывается время следования груза по транзитным дорогам и поступления его на дорогу назначения.

В случаях, когда в соответствии с настоящим разделом Правил способ перевозки устанавливает грузоотправитель, последний обязан сделать об этом отметку в накладной в графе "Особые заявления и отметки отправителя".

§ 10. Совместная перевозка в одном вагоне разных видов скоропортящихся грузов допускается только при условии одинакового способа их обслуживания и на срок не свыше установленного для наименее стойкого груза.

§ 11. Подаваемые под погрузку скоропортящихся грузов вагоны должны соответствовать требованиям ст. 46 Устава железных дорог Союза ССР.

Вагоны, имеющие запах рыбы и других грузов, а также незначительный запах краски, допускается использовать под погрузку скоропортящихся грузов после горячей промывки и проветривания.

§ 12. Для своевременной подготовки вагонов - ледников под погрузку грузов с охлаждением или отоплением грузоотправитель обязан подавать станции отдельные заявки за 48 ч до погрузки.

Для охлаждения кузова вагоны - ледники должны быть снабжены льдом и солью при перевозке грузов:

мороженых - не менее чем за 4 ч до подачи под погрузку;

предварительно охлажденных - не менее чем за 2 ч до подачи под погрузку.

Под перевозку неохлажденных грузов в летний период и всех скоропортящихся грузов в переходный и зимний периоды года вагоны - ледники подаются немедленно после льдоснабжения.

§ 13. Льдоснабжение вагонов - ледников производится средствами железной дороги на установленных для этого станциях. Интервалы времени между смежными экипировками таких вагонов не должны превышать норм, указанных в следующей таблице:

Период года	Наименование грузов	Интервалы времени между смежными экипировками вагонов - ледников,ч, не более	
		с пристенными карманами	с потолочными балками
Летний	Все грузы, перевозимые с охлаждением	48	72
Переходный	Мороженые грузы	72	96
	Остальные грузы, перевозимые с охлаждением	Не нормируются	Не нормируются
Зимний	Все грузы	-"-	-"-

В зимний период времени первоначальное и транзитное льдоснабжение вагонов - ледников прекращается для мороженых грузов и дрожжей хлебопекарных прессованных при наличии установившейся дневной температуры наружного воздуха минус 10 град. С и ниже, а для остальных грузов, перевозимых с охлаждением, -0 град. С и ниже. При повышении температуры воздуха льдоснабжение вагонов - ледников восстанавливается.

§ 14. Соль при льдоснабжении вагонов - ледников добавляют по нормам, указанным в таблице.

В переходный период года соль ко льду не добавляют для всех грузов, за исключением мороженых грузов, мяса охлажденного и остывшего и дрожжей

хлебопекарных прессованных.

№ п/п	Наименование грузов	Нормы добавления соли при льдоснабжении вагонов – ледников, % к массе добавленного льда	
		первоначальном	транзитном
1	Все мороженые грузы, кроме низкотемпературных, перевозимых только в рефрижераторных вагонах	20	30
2	Мясо охлажденное и остывшее всякое, колбасы полукопченые, мясокопчености, рыба охлажденная с перекладкой льдом, икра разных рыб, сельди соленые с содержанием соли от 7 до 10% включительно рыба холодного копчения (кроме сельди иваси), масло коровье сливочное, дрожжи хлебопекарные прессованные,лед	10	20
3	Бекон, шпик свиной, жиры животные топленые пищевые, рыба соленая с содержанием соли от 6 до 10% включительно, сельди с содержанием соли от 10 до 14% включительно, рыба и сельдь пряного посола и маринованные, сельдь холодного копчения, балычные изделия вяленые и холодного копчения, пресервы, сельдь баночного посола, минога жареная, масло коровье топленое	5	10
4	Плодоовощи и все остальные грузы, перевозимые с охлаждением	Не добавляется	Не добавляется

Курсовые и сборно - раздаточные вагоны - ледники в летний и переходный периоды года снабжаются одним льдом без добавления соли независимо от наименования перевозимых грузов.

Транзитное льдоснабжение вагонов - ледников, груженных слабосоленой сельдью, упакованной в ящики, при перевозке с Дальнего Востока в период июнь - август производится по нормам, установленным для мороженых грузов.

§ 15. В летний и переходный период года до наступления заморозков при перевозке в крытых вагонах и вагонах - ледниках без охлаждения вентилируются непрерывно на всем пути следования: колбасы сырокопченые, рыба вяленая, плодоовощи, сыры сычужные твердые и яйца куриные пищевые неохлажденные.

Непрерывное вентилирование производится:

вагонов - ледников - через открытые вентиляционные или льдозагрузочные люки (в зависимости от типа вагона);

крытых вагонов:

а) через полуоткрытые боковые люки. Крышки боковых люков в полуоткрытом положении должны быть закреплены проволокой диаметром 4 - 6 мм с постановкой деревянных брусков, как показано на рис. 1.

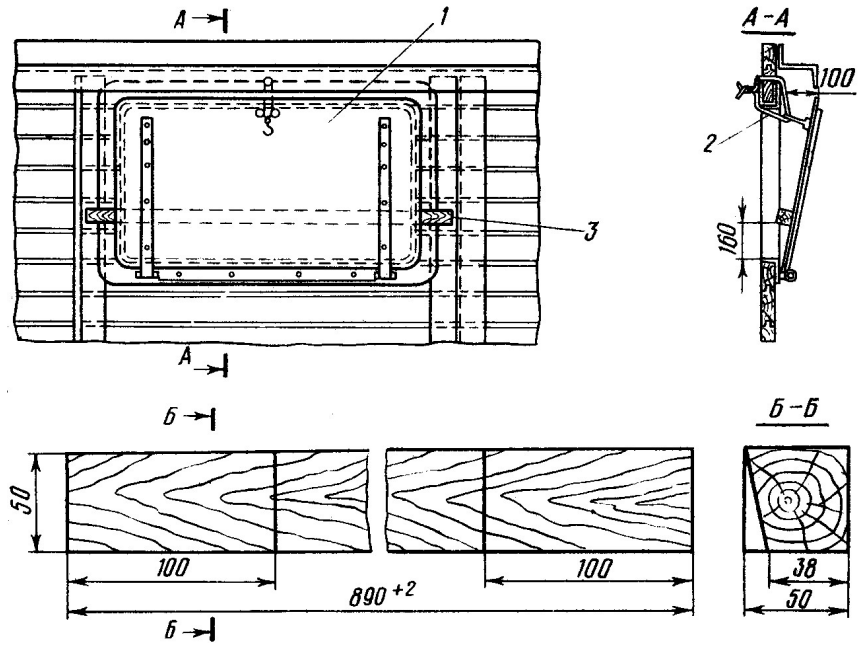

Рис.1. Закрепление крышек люков при непрерывном вентилировании крытых вагонов:

1 – кышка люка; 2 – проволочная обвязка; 3 – распорный брусок

Для закрепления крышек люков в обшивке вагона над люком просверливается отверстие диаметром 5 - 6 мм. Через это отверстие и кольцо крышки люка продевается проволока. Концы проволоки скручиваются с внутренней стороны обшивки с помощью металлической пластины, применяемой для наложения закруток на двери вагона, причем скрутка должна иметь не менее трех витков. Отклонение верхней кромки крышки люка от стены вагона должно быть не более 100 мм.

Закрепление крышек люков в полуоткрытом положении, а также снятие проволоки после выгрузки производятся соответственно грузоотправителями и грузополучателями;

б) через открытые боковые люки, зарешеченные изнутри металлической решеткой или сеткой с прочным закреплением с внутренней стороны в верхней и нижней частях люка обвязочными брусками.

Площадь просветов в зарешеченных люках должна составлять не менее 40% общей площади люкового отверстия.

§ 16. Грузоотправитель обязан при погрузке скоропортящихся грузов в вагоны соблюдать следующие условия:

а) скоропортящиеся грузы укладывают в вагоне при наличии на стенах вертикальных брусков или гофр - вплотную к ним, а при отсутствии брусков или гофр - на расстоянии 4 - 5 см от торцовых и продольных стен;

б) мороженые грузы, шпик свиной, жиры животные топленые, медицинские и кухонные, рыба охлажденная, переложенная льдом, икра рыбная, рыба соленая всякая, рыба холодного копчения (кроме сельди иваси), рыба горячего копчения в замороженном виде, масло коровье, маргарин, консервы, вина, напитки, сиропы и пиво в ящиках должны укладываться плотным штабелем с максимальным использованием грузоподъемности или вместимости вагона. Бочки с этими грузами устанавливают накатом или стоймя, укупорочным днищем или втулкой вверх в один или несколько ярусов в зависимости от размера и вместимости. При укладке бочек в несколько ярусов во избежание повреждения уторов и днищ должны применяться прокладки. Бочки вместимостью свыше 200 л устанавливают на подкладки толщиной не менее 2,5 см, шириной 15 - 20 см и длиной, равной наибольшему диаметру бочек. При закатывании бочек в изотермические вагоны на напольные решетки должны настилаться доски или щиты. Погрузка бочек вместимостью

более 400 л в изотермические вагоны не допускается;

в) ящики с плодоовощами в изотермических и крытых вагонах должны укладываться одним из следующих способов.

Первый способ - вертикальная укладка с просветами между ящиками 4 - 5 см (рис. 2а. Через каждые один - два яруса на головки ящиков накладываются рейки сечением 2 х 3 см, концы которых должны упираться в продольные стены вагона. В двух верхних ярусах ящики должны укладываться на рейки.

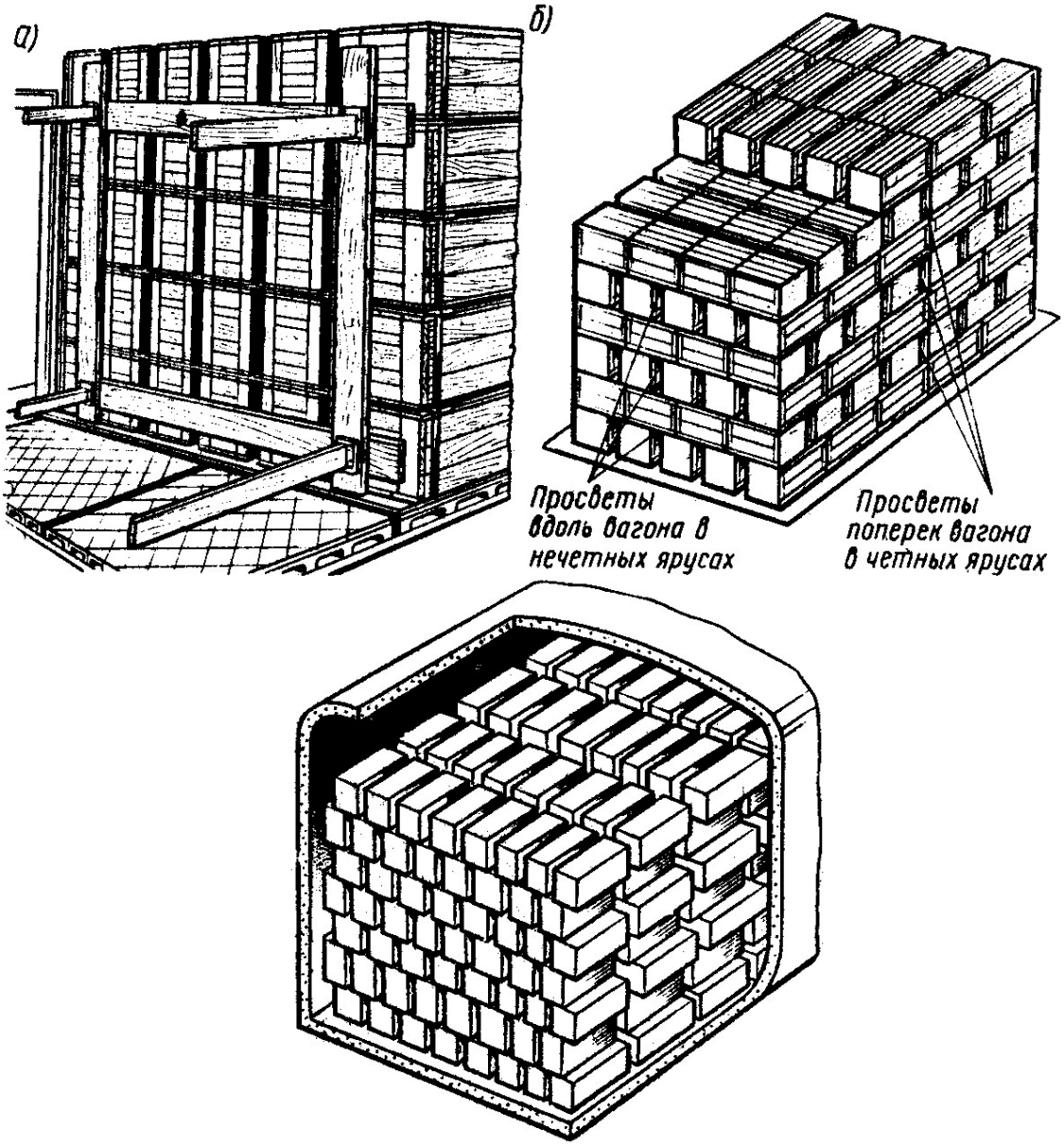

Рис. 2. Способ укладки грузов в вагоне
а – вертикальный; б – перекрестный; в – шахматный

Второй способ - перекрестная укладка (рис. 2б). Ящики укладывают в первом ярусе вдоль вагона, во втором ярусе - поперек вагона и т.д. с просветами между рядами ящиков 4 - 5 см.

При правильной укладке ящики перекрываются между собой. Между ящиками в нечетных ярусах образуются прямые каналы вдоль вагона, а между ящиками четных

ярусов - каналы поперек вагона.

При длине ящиков, некратной ширине вагона, остающееся свободное пространство менее длины одного ящика равномерно распределяется между ящиками.

Третий способ - шахматная укладка ящиков без прокладки реек (рис. 2в). Такая укладка допускается при погрузке деревянных ящиков массой более 20 кг только в вагоны - ледники с пристенными карманами для льда. Ящики в нечетных ярусах укладывают вдоль вагона с просветами между ящиками 4 - 5 см, на расстоянии 7 - 8 см от одной продольной стены вагона и 2 - 3 см - от другой. Ящики четных ярусов укладывают в таком же порядке, но с перекрытием просветов нечетных ярусов и с заходом на второй ящик не менее чем на 2 - 3 см. Свешивание крайних ящиков допускается не более чем на 1/3 их ширины;

Четвертый способ - вертикальная укладка ящиков без прокладки реек и просветов между ящиками для ранней капусты.

г) ящики - лотки укладывают плотно один к другому и к продольным стенам вагона (рис. 3а) так, чтобы все стойки (головки) ящиков - лотков точно входили в имеющиеся для них пазы ящиков верхнего яруса. Стойки смежных ящиков верхнего ряда увязывают между собой проволокой или шпагатом.

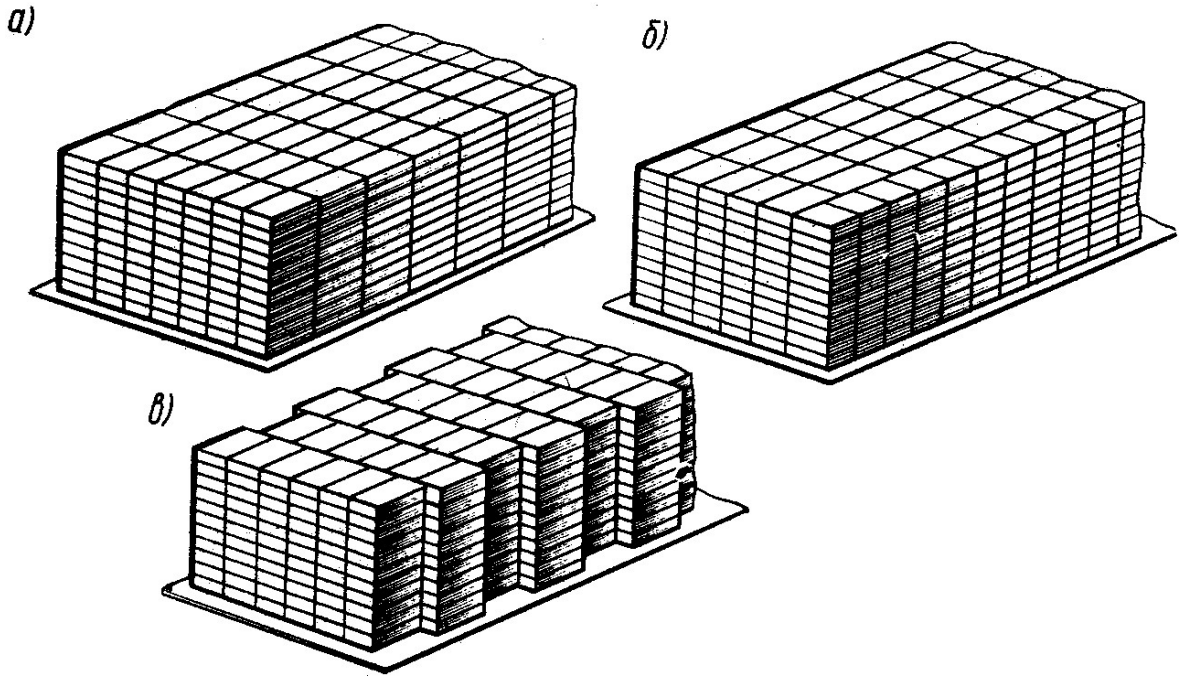

Рис. 3. Схема укладкаи открытых ящиков в вагоне

Если у продольной стены вагона будет оставаться промежуток, кратный длине ящика - лотка, в этот промежуток ящик - лоток укладывают по его длине поперек вагона (рис. 3б). Если этот промежуток будет недостаточным для размещения ящика - лотка, то при укладке оставляют свободное пространство поочередно, то у одной, то у другой продольной стены вагона (рис. 3в).

§ 17. Мясо птиц охлажденное, колбасы, мясокопчености, рыба вяленая, раки живые, сыры всякие и другие грузы (кроме указанных в § 16 "б" и яиц), упакованные в ящики, при перевозке с охлаждением укладывают в вагоны вертикальным, перекрестным пли шахматным способом в зависимости от типа вагона. Ящики с яйцами укладывают в вагонах вертикальным способом.

Не допускается ступенчатая укладка ящиков в верхних ярусах во избежание их сдвига.

Картофель поздний, лук репчатый, морковь, свекла столовая и другие овощи, упакованные в кули, мешки и сетки, в осенний период года укладывают в вагоне плотным штабелем. При перевозке этих грузов с охлаждением, отоплением или непрерывным вентилированием кули и мешки укладывают в вагоне "стоймя" в несколько ярусов в зависимости от размера и вместимости, но не выше чем на 1,6 м.

Раннюю капусту в закрытых дощатых ящиках укладывают в рефрижераторные вагоны вертикальным способом без прокладки реек и просветом между ящиками.

§ 18. Высота укладки ящиков - лотков с косточковыми плодами, фруктами и овощами свежими, а также закрытых ящиков с летними яблоками и грушами при перевозке в рефрижераторных вагонах, вагонах - ледниках и крытых вагонах не должна превышать 160 - 180 см.

Высота укладки ящиков с ранней капустой, свежими огурцами и томатами при перевозке в 5-вагонных рефрижераторных секциях БМЗ должна быть 240 см, в 5-вагонных рефрижераторных секциях, автономных рефрижераторных вагонах ГДР - 220 см, а в вагонах-ледниках и крытых вагонах: для ранней капусты - 180 см и томатов - 200-220 см.

Укладка полимерных и дощатых ящиков №№ 1-1 и 1-2 с виноградом в рефрижераторных вагонах производится на высоту 200 - 220 см

Погрузка во все типы рефрижераторных и крытых вагонов ящичных поддонов с дынями производится на высоту не менее двух ярусов, а ящиков - 180 - 200 см.

Если длина ящиков некратна длине вагона, а также если укладка производится шахматным способом, междверное пространство на ширину 70-100 см должно ограждаться распорками, сбитыми гвоздями из досок шириной 18-20 см, общей толщиной 6-8 см или круглых стоек диаметром 10-15 см. Ящики двух верхних ярусов должны опираться на доски распорок.

Запрещается при устроцстве распорок вбивать гвозди в стены и пол вагонов.

§ 19. Скоропортящиеся грузы, высота погрузки которых настоящим разделом Правил не установлена, укладывают (независимо от вида тары и времени года) на такую высоту, чтобы обеспечивалось полное использование грузоподъемности или вместимости вагона, а между верхним рядом груза и потолком вагона оставался промежуток не менее 50 см. При наличии в вагоне поддонов и балок с крючьями расстояние между ними и грузом должно быть не менее 10 см.

Укладка мест с такими грузами в междверном пространстве при необходимости допускается вдоль, поперек или по диагонали вагона с установкой в дверных проемах на высоте двух верхних ярусов штабеля досок, предупреждающих навал груза на двери, а также с учетом обеспечения устойчивости всего штабеля.

§ 20. В вагонах - ледниках с пристенными карманами для льда, не имеющих постоянных упоров, перед погрузкой грузов, перевозимых с охлаждением, должны устанавливать съемные упоры, сбитые из досок шириной 18 - 20 см и толщиной 6 - 8 см (рис. 4). Верхние доски упора должны быть на уровне двух верхних ярусов погрузки.

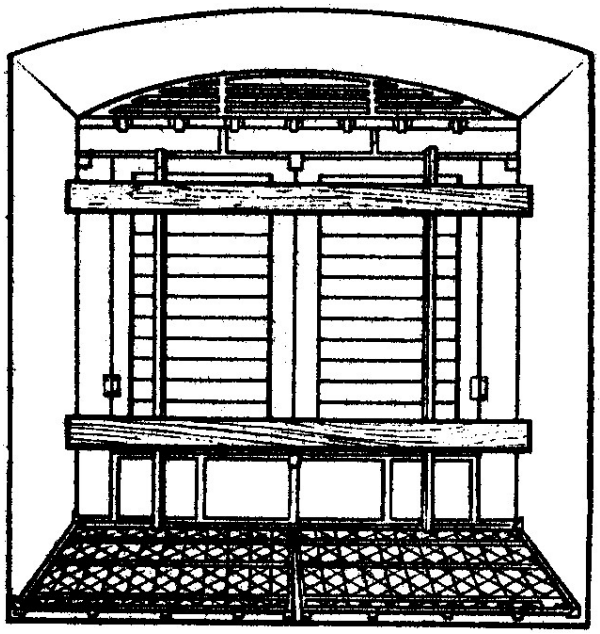

Рис. 4. Установка упоров в вагонах-ледниках с пристенными карманами для льда

§ 21. В зависимости от температуры наружного воздуха в пути плодоовощи и другие скоропортящиеся грузы, подморозка которых не допускается, в переходный и зимний периоды перевозят в изотермических вагонах без охлаждения и отопления или с отоплением.

В переходный период при заморозках такие грузы перевозят:

при наружной температуре в пункте погрузки не ниже 0 град. С и сроке транспортировки груза не свыше 4 сут. - в крытых вагонах с закрытыми люками без дополнительного утепления;

при наружной температуре в пункте погрузки не ниже -7 град. С и сроке транспортировки груза не свыше 7 сут. - в вагонах - ледниках без отопления.

Подаваемые под перевозку таких грузов вагоны - ледники должны иметь очищенные от остатков льда, соли и рассола приборы охлаждения и плотно закрытые льдозагрузочные и вентиляционные люки. Отправитель обязан перед погрузкой утеплить сливные (сифонные) трубы соломой, стружкой или бумагой и установить чашки сифонов в рабочее (закрытое) положение.

§ 22. По требованию грузоотправителя для перевозки скоропортящихся грузов с отоплением дорога обязана предоставить вагоны - ледники, оборудованные типовыми чугунными печами.

Груз в вагоне укладывают с расчетом свободной циркуляции теплого воздуха с надежным ограждением междверного пространства распорками в порядке, предусмотренном № 18. Расстояние между грузом и печью должно быть не менее 1 м, а между верхним уровнем погрузки груза и потолком вагона - не менее 50 см.

Вагоны - ледники с печным отоплением обслуживают в пути проводники грузоотправителя.

§ 23. Вагоны - ледники снабжают топливом в порядке и по нормам, предусмотренным Правилами перевозок грузов в сопровождении проводников грузоотправителей или грузополучателей (см. раздел 21).

Проводник обязан обеспечивать отопление сопровождаемого вагона в заданном грузоотправителем режиме. Каждый вагон, следующий с проводником, на станции погрузки должен быть снабжен грузоотправителем термометром.

§ 24. Если после получения уведомления о прибытии груза грузополучатель по

каким-либо причинам не может принять в установленные сроки прибывший в его адрес скоропортящийся груз и есть основания предполагать, что такая задержка в приеме будет продолжаться более 24 ч, грузополучатель должен сделать станции заявку об очередности подачи вагонов из числа прибывших или о дополнительном льдоснабжении их на льдопункте станции.

Если станция назначения не имеет льдопункта, то по согласованию с начальником отделения дороги по заявке грузополучателя дополнительное льдоснабжение производится на ближайшей станции, имеющей льдопункт. В этом случае на лицевой стороне накладной в графе "Место для особых отметок и штемпелей" грузополучатель должен сделать отметку следующего содержания: "Отправить для льдоснабжения". Отметка удостоверяется подписью уполномоченного представителя грузополучателя с указанием его должности.

Дорога переносит эту отметку в дорожную ведомость и в контрольные сведения, составляет новый вагонный лист и отправляет вагон - ледник на ближайший льдопункт. О произведенном дополнительном льдоснабжении делается запись в контрольных сведениях.

После дополнительного льдоснабжения вагон - ледник возвращается на станцию выгрузки. Платежи за пробег вагонов в оба конца и за дополнительное льдоснабжение взыскиваются с грузополучателя по установленным тарифам на общих основаниях.

§ 25. По требованию грузополучателя дорога обязана ознакомить его с контрольными сведениями на вагон - ледник или с журналом температур на рефрижераторные вагоны.

В тех случаях, когда при приемке на складе получателя груза, выдаваемого дорогой без проверки, по мнению Государственного инспектора по качеству, эксперта или другого лица, уполномоченного на прием продовольственных товаров в соответствии с Инструкцией о порядке приемки продукции производственно - технического назначения и товаров народного потребления по качеству, утвержденной Госарбитражем при Совете Министров СССР, требуются контрольные сведения или выписка из журнала температур, указанные лица письменно заявляют об этом начальнику станции через грузополучателя. Начальник станции обязан выдать грузополучателю подлинные контрольные сведения или выписку из журнала температур без последующего их возвращения станции. В этом случае контрольные сведения или выписка из журнала температур должны храниться у грузополучателя. При этом выписка из журнала температур может быть истребована лишь до отправления рефрижераторных поездов и секций со станции.

§ 26. Сбор за очистку и промывку изотермических вагонов взимается во всех случаях после перевозки скоропортящихся грузов.

Сбор за очистку и промывку крытых вагонов взимается только после перевозки следующих скоропортящихся грузов: рыбы соленой и сельди, картофеля, свеклы столовой, моркови, арбузов, капусты свежей, овощей соленых и квашеных в бочковой таре и растений живых.

Сбор за дезинфекцию изотермических и крытых вагонов после перевозки этих грузов взимается в случаях поступления требований от ветеринарных, санитарных или других организаций на проведение дезинфекции.

В случаях когда после выгрузки скоропортящихся грузов грузополучатель согласно ст. 46 Устава железных дорог Союза ССР считает выгруженный вагон пригодным для перевозки и использует его в порядке сдвоенных операций под погрузку груза, сбор за очистку и промывку вагона не взимается.

§ 27. Министерство путей сообщения по просьбе отдельных министерств и ведомств может при необходимости устанавливать на крупных станциях временные контрольные пункты для надзора за качественным состоянием скоропортящихся грузов в пути.

В работе этих пунктов принимают участие представители железной дороги, транспортного Госветсаннадзора Министерства сельского хозяйства СССР или санитарного надзора железных дорог в зависимости от рода груза, а в необходимых случаях - представители Государственной инспекции по качеству или заинтересованных ведомств. Порядок работы контрольных пунктов устанавливается Министерством путей сообщения при их открытии.

§ 28. При обнаружении признаков порчи груза на станции, где нет контрольного пункта, вопрос о возможности дальнейшего следования или необходимости задержки для технологической обработки или реализации груза решает комиссия в составе начальника станции, работника хладотранспорта, представителя транспортного Госветсаннадзора или санитарного надзора железных дорог, а в необходимых случаях и представителя Государственной инспекции по качеству.

При наличии на станции хозяйственной организации, входящей в систему ведомства грузополучателя или грузоотправителя, для участия в комиссии должен быть приглашен представитель этой организации.

Мясо и мясопродукты

§ 29. Погрузка в вагоны мяса и мясопродуктов (за исключением колбас, топленых жиров и консервов) разрешается после их осмотра транспортным Госветсаннадзором. О назначенном времени погрузки таких грузов начальник станции обязан известить транспортный Госветсаннадзор за 24 ч до подачи вагонов под погрузку. Мясо и мясопродукты должны предъявлять к перевозке только до той станции и в адрес того грузополучателя, которые указаны в ветеринарном свидетельстве. Изменение указанной в ветсвидетельстве станции назначения и наименования грузополучателя при погрузке допускается только с согласия транспортного Госветсаннадзора. О переадресовке в пути следования и на станции назначения указанных грузов начальники станций обязаны уведомлять транспортный Госветсаннадзор.

§ 30. Грузоотправитель обязан предъявлять к перевозке замороженое мясо, отвечающее следующим условиям:

а) туши крупного рогатого скота и прочих крупных животных должны быть разделаны на продольные полутуши или четвертины; туши свиней - на продольные полутуши или целые туши без голов; баранина и мясо прочих мелких животных должны предъявляться к перевозке целыми тушами без голов;

б) на тушах, полутушах и четвертинах не должно быть остатков внутренних органов, сгустков крови, бахромок загрязнений, а также льда и снега. Туши, полутуши и четвертины не должны иметь повреждений поверхности, кровоподтеков и побитостей;

в) температура мяса в толще мышц у костей при погрузке должна быть не выше -8 град. С.

Замороженое мясо, перевозимое без упаковки, грузят плотными штабелями с предварительной застилкой напольных решеток и стен на высоту погрузки рогожами или бумагой с оставлением щелей между решетками и стенами вагона для циркуляции холодного воздуха.

Замороженые мясные блоки должны иметь температуру не выше -8 град. С, завернуты в пергамент, подпергамент, пергамин, целлофан или другие прозрачные пленки и уложены в изотермические картонные контейнеры или в картонные коробки.

Отгружаемые на экспорт с перегрузкой на пограничных станциях замороженые мясо и мясные блоки грузоотправитель обязан предъявлять к перевозке с температурой не выше -10 град. С в упаковке или застилать пол и стены вагона на высоту погрузки чистыми рогожами (бумагой) и одновременно вкладывать в вагон 5 кг этого материала для застилки пола иностранных вагонов.

§ 31. Охлажденное мясо при погрузке должно быть с температурой в толще мышц и костей от 0 до +4 град. С с сухой поверхностью и наличием корочки подсыхания, без следов плесени, ослизнения, увлажнения и иметь разделку, аналогичную для замороженого мяса. Перевозка обрезной свинины в охлажденном состоянии не допускается.

Подмороженное мясо, направляемое на промышленную переработку, при погрузке в рефрижераторные вагоны по окончании процесса подмораживания должно иметь температуру на глубине 1 см минус 3 - минус 5 С. При погрузке из камер хранения температура по всему объему полутуши должна быть минус 2 - минус 3 С.

Подмороженное мясо должно иметь разделку, аналогичную замороженному. Подмороженное мясо грузят в вагоны штабелями высотой 1,5 - 1,6 м. Напольные решетки вагонов предварительно выстилают плотной бумагой, оставляя зазоры между решетками и стенами для свободной циркуляции воздуха.

§ 32. В остывшем состоянии перевозят только говядину, баранину и конину, отправляемые с пунктов, не имеющих холодильников, с послеубойным сроком хранения не выше 2 сут.

Остывшее мясо при предъявлении к перевозке должно иметь корочку подсыхания на поверхности и температуру в толще мышц у костей от +4 до +12 град. С.

§ 33. Охлажденное и остывшее мясо грузят в вагоны только подвесом на крючья так, чтобы туши, полутуши или четвертины не соприкасались между собой, с полом и со стенами вагона

Полутуши говядины подвешивают таким образом, чтобы правые половины находились в одной стороне вагона от двери, левые половины - в другой, а их внутренние стороны были обращены к торцовым стенам вагона.

Четвертины говядины и туши баранины подвешивают в два яруса; второй ярус говядины и баранины подвешивают к первому ярусу на веревках. Полутуши или четвертины говядины большого объема подвешивают на крючья в шахматном порядке.

Свинину, разрубленную на продольные полутуши, и мясо всех прочих животных в зависимости от объема мест подвешивают так же, как говядину и баранину.

§ 34. Мясо, используемое по ГОСТу для промышленной переработки на пищевые цели, допускается к перевозке в охлажденном, замороженном и подмороженном состоянии. Грузоотправитель обязан в накладной в графе "Наименование груза" и в документах о качестве дополнительно указать, для какой цели направляется такое мясо.

Мясо, используемое по ГОСТу в торговле и на предприятиях общественного питания, допускается к перевозке в охлажденном состоянии и замороженном состояниях.

§ 35. Мороженое мясо и печень китов должны предъявляться к перевозке в упакованных блоках с температурой не выше -10 град. С.

§ 36. Птица битая всякая должна предъявляться к перевозке в таре:

в мороженом состоянии - потрошеная и полупотрошеная с температурой внутри тушки не выше -8 град. С;

в охлажденном состоянии - потрошеная с температурой внутри тушки от 0 до +4 град. С.

Дичь всякая перевозится в оперении в замороженном состоянии и в упаковке. Битая птица с признаками плесени, ослизнения, запахом закисания, а также с увлажненной поверхностью к перевозке не допускается.

§ 37. Тушки кроликов допускаются к перевозке в ящиках, применяемых для упаковки битой птицы, только в мороженом состоянии с температурой не выше -6 град. С.

Тушки должны быть без шкурок, голов и внутренних органов (за исключением почек) и не иметь следов плесени, ослизнения и увлажнения.

§ 38. Субпродукты (головы, языки, мозги, губы, ноги, сердца, легкие, печень, почки, уши, хвосты, желудки) должны предъявляться к перевозке только в мороженом

состоянии с температурой в толще ткани не выше -6 град. С.

Субпродукты должны быть свежими, чистыми и без признаков порчи.

Головы, ноги и уши перевозят только в ошпаренном (или опаленном) виде и без шерстного покрова.

При совместной перевозке мороженого мяса и субпродуктов в вагонах - ледниках с пристенными карманами для льда субпродукты укладывают ближе к приборам охлаждения.

По разрешению транспортного Госветсаннадзора допускается перевозка брикетированных мороженых субпродуктов на корм зверям (скоту) без тары с обязательной застилкой пола и стен на высоту погрузки бумагой. В этом случае грузоотправитель обязан указать в накладной в графе "Особые заявления и отметки отправителя" о том, что субпродукты предназначены для корма зверям (скоту).

§ 39. Эндокринное сырье (поджелудочная, щитовидная, паращитовидная и другие железы) перевозится в замороженом состоянии в рефрижераторных вагонах, а по требованию грузоотправителя - и в вагонах - ледниках с потолочными приборами охлаждения.

В летний период в вагоне - леднике ящики с эндокринным сырьем обкладывают со всех сторон замороженым мясом в качестве холодного балласта без зазоров между отдельными местами. Общее количество эндокринного сырья не должно превышать 4 т. В зимний период количество отгружаемого в вагоне - леднике эндокринного сырья может быть увеличено до 6 т. Температура эндокринного сырья и догружаемого мороженого мяса должна быть не выше -12 град. С.

§ 40. Мясокопчености (окорока, грудинка, корейка и другие изделия) должны предъявляться к перевозке с температурой не выше +4 град. С и иметь хорошо выраженный запах копчения, сухую, чистую, равномерно прокопченную поверхность без выхватов мяса и жира, без бахромок мяса, плесени и остатков волоса. Мясокопчености перевозят в ящиках с просветами. Допускается перевозка копченостей в бочках с заливкой их пищевым топленым жиром.

§ 41. Колбасы сырокопченые и полукопченые должны иметь чистую сухую поверхность без повреждения оболочки. Консистенция колбас сырокопченых должна быть твердой, плотной; полукопченых - упругой, плотной. Влажность колбасы указывают в удостоверении о качестве или сертификате, и она не должна быть выше установленной стандартом. Колбасы полукопченые при погрузке должны иметь температуру не выше +4 град. С.

§ 42. Шпик, бекон и колбасы перевозят в упаковке.

Предъявляемый к перевозке шпик должен иметь:

цвет - белый или белый с розовым оттенком без пожелтения, потемнения или каких-либо других оттенков;

консистенцию - плотную, немасляную и невяжущую;

запах и вкус - свойственные свежему, соленому или солено - копченому шпику без осаливания и других каких-либо посторонних привкусов и запахов.

§ 43. Жиры животные топленые пищевые (говяжьи, бараньи, свиные и костные) перевозят в деревянных бочках, в жестяных и стеклянных банках или в брусках, завернутых в жиронепроницаемую бумагу и упакованных в ящики. Жиры животные топленые пищевые в момент отгрузки должны иметь температуру не выше +4 град. С.

§ 44. Солонина из говядины и баранины и языки соленые должны предъявляться к перевозке упакованными в бочки, залитые доверху рассолом. Солонина со сроком засола менее 10 сут. к перевозке не допускается. Дата засола указывается в удостоверении о качестве.

§ 45. Кровь консервированная перевозится в железных или деревянных бочках, заполненных приблизительно на 4/5 их объема.

§ 46. Предельные сроки перевозки мяса и мясопродуктов указаны в приложении 1.

Рыба и рыбопродукты

§ 47. Рыба мороженая при погрузке должна иметь температуру не выше:

-8 град. С - при сухом искусственном и мокром замораживании;

-6 град. С - при льдосолевом и естественном замораживании, а также при замораживании в камерах, охлаждаемых льдосолевой смесью.

§ 48. Филе рыбное мороженое должно предъявляться к перевозке с температурой в толще тела:

тресковых рыб, морского окуня и палтуса - не выше -8 град. С;

других рыб - не выше -10 град. С.

§ 49. Филе морского гребешка, креветки, мидии, трепанги мороженые в брикетах и другие морские продукты должны предъявляться к перевозке с температурой не выше -15 град. С и транспортироваться в рефрижераторных поездах и секциях.

§ 50. Признаками доброкачественности рыбы мороженой являются:

поверхность тела - чистая естественной окраски, а для льдосолевого и мокрого замораживания - потускневшая;

жабры - светло - красные или темно - красные;

запах - свежей рыбы.

§ 51. Перевозка мороженой рыбы допускается только в упаковке.

Отгрузка в вагонах - ледниках мороженой рыбы, упакованной в рогожные кули и хлопчатобумажные мешки, с 1 мая по 3 сентября не допускается.

§ 52. Рыба охлажденная перевозится в деревянных ящиках или сухотарных бочках. На дне тары и на каждый ряд рыбы должен быть насыпан слой мелкодробленого чистого льда. В бочках и ящиках должны быть отверстия для стока воды от таяния льда.

Охлажденная рыба должна иметь температуру в толще мяса у позвоночника в пределах от -1 до +5 град. С. Дата упаковки должна быть указана в удостоверении о качестве.

§ 53. Рыба соленая и сельдь должны быть упакованы в деревянные заливные и сухотарные бочки и деревянные ящики.

Содержание соли в рыбе и сельди должно составлять:

для слабосоленой - от 6 (для сельди от 7) до 10% включительно;

для среднесоленой - более 10 и до 14% включительно;

для крепкосоленой - более 14%.

Содержание соли должно быть указано в накладной в графе "Особые заявления и отметки отправителя" и в удостоверении о качестве или сертификате.

§ 54. Рыбу холодного копчения, горячего копчения в замороженном виде, вяленую и другие рыботовары перевозят только в таре.

Рыбу холодного копчения (кроме сельди иваси) при погрузке должна иметь температуру не выше 0 С и перевозиться в изотермических вагонах.

Рыбу горячего копчения в замороженном виде перевозится только в рефрижераторных вагонах и при погрузке должна иметь температуру не выше -18 С. Перевозка рыбы горячего копчения в незамороженном виде не допускается.

Рыбу холодного копчения упаковывают в дощатые и картонные ящики вместимостью до 30 кг, горячего копчения - в ящики вместимостью до 20 кг, балычные изделия - в ящики вместимостью до 25 кг.

§ 55. Рыба живая всякая и рыбопосадочный материал (мальки) до ввоза на станцию должны быть выдержаны в садках и подготовлены к условиям транспортировки. Годной для перевозки считается рыба живая, подвижная, без механических повреждений и наростов плесени на теле, с целым чешуйчатым и кожным покровом, целыми и чистыми

плавниками.

Живую рыбу и рыбопосадочный материал (мальки) перевозят в живорыбных вагонах с проводниками грузоотправителя и, как правило, с прицепкой вагонов к пассажирским поездам.

§ 56. Раков перевозят в ящиках с просветами для циркуляции воздуха или в ивовых корзинах формы усеченного конуса. Вместимость ящика 100 - 150 раков, вместимость корзины 150 - 200 раков. При укладке в тару раков перекладывают сухим мхом, чистыми сухими водорослями или сеном. Срок между уловом и погрузкой раков не должен превышать 36 ч. До погрузки раки должны храниться под навесом или в закрытом помещении.

К перевозке должны предъявлять только живых раков. Раков лиманных, озерных и прудовых принимают к перевозке на срок транспортировки не более 2 сут., а речных - до 6 сут.

§ 57. Предельные сроки перевозки рыбы и рыбопродуктов указаны в приложении 2

Плоды и овощи свежие (кроме сахарной свеклы)

§ 58. Плодоовощи должны предъявлять к перевозке свежими, чистыми, без механических повреждений и без повреждения вредителями и болезнями, однородными по степени зрелости в каждой повагонной партии, упакованными в соответствующую для каждого вида плодов и овощей тару, если перевозка их без тары не предусмотрена стандартами или техническими условиями.

Перевозка картофеля и плодоовощей в изотермических вагонах с охлаждением или отоплением допускается только в таре. Картофель ранний упаковывается в жесткую тару.

Плоды и овощи в закрытую тару укладывают плотно в уровень с краями тары так, чтобы они не бились и не терлись. Томаты зеленой степени спелости к перевозке не принимаются.

В удостоверении о качестве грузоотправитель обязан дополнительно указать точное наименование помологических сортов, дату сбора и упаковки.

§ 59. При перевозке без тары овощи и картофель должны грузить в вагоны навалом на высоту:

Капуста средняя (после 1 сентября)	1,3 м
-"- поздняя,	не менее 1,7 м
Картофель поздний осенней копки	не менее 1,6 м
-"- -"- урожая прошлого года:	
а) при перевозке в апреле и мае	не более 1,5 м
б) -"- -"- июне	-"- 1,1 м
Свекла столовая	-"- 1,6 м
Арбузы	-"- 1,3 м
Тыква	-"- 1,6 м

При перевозке свеклы столовой, арбузов и тыквы пол и стены вагона на высоту погрузки должны выстилать сухой соломой слоем 10 см.

Перевозка дынь без тары не допускается. Дыни укладываются в ящичные поддоны или ящики.

§ 60. Для ограждения дверей вагонов при перевозке овощей и картофеля без тары по требованию грузоотправителя дороги предоставляют овощные щиты.

Овощные щиты устанавливают в вагоны и выгружают их из вагонов средствами грузоотправителя и грузополучателя.

После выгрузки картофеля и овощей грузополучатель обязан все овощные щиты

собрать в установленное место для хранения или погрузить в один вагон и сдать весовщику станции.

§ 61. Мандарины, отправляемые из районов Закавказья до линии городов Ленинград, Вологда, Киров, Пермь, Нижний Тагил, Свердловск, Челябинск, Орск, до 1 января можно перевозить в вагонах - ледниках без отопления, а назначением на север и восток за линию указанных городов - в вагонах - ледниках с отоплением.

При перевозке мандаринов далее Ростова противозагрузочную дверь ледника утепляют ватным одеялом или тремя слоями бумаги, а загрузочную дверь - ватным одеялом.

Лимоны, апельсины и грейпфруты, отправляемые до 10 декабря, назначением не далее Ленинграда, Москвы и Саратова можно перевозить в вагонах - ледниках без отопления; после этого срока, а также во все пункты севернее и восточнее указанных городов - в вагонах - ледниках с отоплением.

Плоды цитрусовые, отправляемые из районов Закавказья, перевозят в вагонах - ледниках с открытыми люками до станций Батайск, Гудермес и Тихорецкая в зависимости от дальнейшего направления следования. После 15 ноября вагоны - ледники с плодами цитрусовыми до указанных выше станций отправляют со станции погрузки с одним открытым люком.

При устойчивом понижении на станции погрузки температуры наружного воздуха в дневное время ниже -5 град. С вагоны - ледники отправляют с закрытыми люками.

§ 62. Кукурузные початки молочной и молочно - восковой спелости перевозят только в рефрижераторных секциях 4, 5 и 10-вагонного состава. В случае необходимости загрузка секции 10-вагонного состава может быть допущена на двух станциях одного участка.

Областные, краевые потребсоюзы обязаны совместно с начальниками отделений дорог устанавливать станции концентрированной погрузки кукурузы в початках молочно - восковой спелости в рефрижераторные секции.

Кукурузные початки должны предъявляться к перевозке длиной не менее 15 см (для сахарной кукурузы не менее 12 см) со свежими светло - зелеными покровными листьями без признаков увядания, со столбиками пестиков коричневого цвета, с несморщенными зернами, имеющими нежную оболочку, расположенными плотно друг к другу, без повреждения болезнями и сельскохозяйственными вредителями. В партии допускается наличие кукурузных початков с недоразвитыми зернами в верхней части початка на длину до 3 см.

Кукурузные початки упаковывают в лотки или решетчатые ящики вместимостью до 12 кг и подвозят на станцию при наличии подготовленного вагона.

Погрузка кукурузных початков допускается только после их осмотра Государственным инспектором по качеству с выдачей сертификата и указанием в нем срока транспортабельности в сутках.

Кукурузу грузят вертикальным или перекрестным способом. Высота погрузки предварительно неохлажденных кукурузных початков не должна превышать 120 см.

Высота погрузки предварительно охлажденной кукурузы увеличивается до 160 см.

Предварительно охлажденные кукурузные початки до температуры не выше +3 град. С допускаются к перевозке на срок транспортировки не свыше 6 сут., а неохлажденные - не свыше 4 сут. Время от момента срезания початков до погрузки не должно превышать для неохлажденных початков 12 ч, для предварительно охлажденных - 30 ч.

Рефрижераторные секции, загруженные кукурузными початками, следующие назначением в Московский узел, должны направляться для разгрузки только на плодоовощные комбинаты при станциях Ростокино, Бойня, Москва - Товарная - Смоленская, Коломенское, Владыкино и Черкизово.

§ 63. Для живых растений и семенного посадочного материала способ перевозки грузоотправитель указывает в накладной. Растения и цветы живые перевозят только в сопровождении проводников грузоотправителя.

Желуди семенные должны быть упакованы в ящики решетчатые или корзины. Не допускается предъявление к перевозке желудей влажных без предварительной просушки или проветривания, а также с ростками более 0,5 см.

Желуди грузят вертикальным способом с обязательной прокладкой каждого яруса рейками. При погрузке в крытые вагоны нижний ярус корзин или ящиков устанавливают на прокладки или слой сухого хвороста.

Вагоны - ледники, загруженные желудями, снабжают одним льдом при температуре наружного воздуха от +10 град. С и выше - на 100% вместимости карманов, от 0 до +10 град. С - на 50% вместимости карманов. При температуре наружного воздуха в пункте погрузки ниже -15 град. С желуди к перевозке не должны предъявлять.

§ 64. При отправлении плодоовощей свежих, растений живых и семенного посадочного материала из подкарантинных районов грузоотправитель обязан приложить к накладной карантинный сертификат, выданный органами Министерства сельского хозяйства СССР (Правила перевозок по железным дорогам СССР посадочного, посевного материала, живых растений и подконтрольной карантину сельскохозяйственной и лесной продукции из зон, объявленных под карантином - раздел 34).

§ 65. Предельные сроки перевозки плодоовощей и картофеля указаны в приложении 3.

Молоко и молочные продукты

§ 66. Молоко и молочные продукты (молоко свежее, сливки, сметана, творог, творожная масса и сырки творожные) должны предъявлять к перевозке в таре в свежем состоянии с температурой не выше +8 град. С. Подмороженное и замороженное молоко принимают к перевозке только с обязательной отметкой об этом грузоотправителем в накладной в графе "Особые заявления и отметки отправителя".

§ 67. Молочные продукты должны быть упакованы:

а) молоко и сливки - во фляги;

б) сметана - в бидоны и кадки;

в) творог и творожная масса охлажденные - в кадки или бочки;

г) творог замороженный (расфасованный) с температурой от -8 до -12 град. С - в ящики;

д) сырки творожные - в дощатые ящики.

Фляги и бидоны должны быть плотно закрыты крышками с прокладкой из резины, пергамента или подпергамента и запломбированы пломбами отправителя.

§ 68. Молоко и молочные продукты перевозят в изотермических вагонах, а молоко - также и в арендованных молочных цистернах.

Молоко в молочных цистернах перевозят между станциями, оборудованными грузоотправителями и грузополучателями средствами для налива и слива молока и промывки цистерн.

Цистерны при наливе должны заполнять молоком до половины высоты колпака. В трехсекционных цистернах при недостатке молока разрешается заливать две крайние или одну среднюю секцию. Заливка молока в одну крайнюю или крайнюю и среднюю секции не допускается. На перевозку молока в молочных цистернах распространяются общие требования, установленные для перевозки жидких грузов наливом в вагонах - цистернах.

§ 69. Курсовые изотермические вагоны для перевозки молока и молочных продуктов назначают в обращение на тех участках, на которых ежедневная погрузка этой продукции составляет не менее 50 мест в сутки с включением этих вагонов в специальные

молочные или пассажирские поезда. Порядок перевозки молочных продуктов по участкам, где их предъявление составляет менее 50 мест в сутки, устанавливается управлением дороги.

Молоко и молочные продукты в курсовых изотермических вагонах перевозят в сопровождении проводников - раздатчиков дороги. На станциях, на которых единовременное предъявление молока и молочных продуктов превышает 100 мест, изотермические вагоны по указанию управления дороги могут предоставлять с отцепкой от поезда и подачей под погрузку.

§ 70. Курсовые изотермические вагоны назначаются в обращение на основании предъявляемых в управления дорог постоянными грузоотправителями заявок, которые представляют за 14 дней до начала планируемого месяца. В заявке должны быть указаны станции отправления и назначения и количество мест молока и отдельно молочных продуктов, отгружаемых ежедневно. Допускается замена погрузки одного вида продуктов другим из расчета, что одно место молочных продуктов считается за два места с молоком.

Управление дороги обязано известить грузоотправителей через начальников станций об изменении расписания или отмене курсирования курсовых изотермических вагонов или поездов за 3 дня до изменения или отмены с указанием нового порядка перевозки молока и молочных продуктов.

§ 71. Молоко и молочные продукты перевозят в курсовых изотермических вагонах по квитанциям на перевозку молока и молочных продуктов (приложение 5). По одной квитанции перевозят молочные продукты только одного наименования, т.е. на каждый вид продукции составляется отдельная квитанция. Квитанция составляется одна на каждую станцию назначения на имя одного получателя без ограничения числа мест. Отправителю продуктов или порожней тары выдается молочная квитанция после уплаты причитающихся за перевозку платежей. На станции назначения продукты или тару выдают адресату с дубликатом квитанции под расписку на обороте дорожной ведомости на перевозку молока и молочных продуктов.

Молоко и молочные продукты, отправляемые в курсовых изотермических вагонах, должны доставлять на станцию отправления не ранее чем за 1 ч 30 мин и не позднее чем за 20 мин до отправления поезда.

§ 72. Молоко и молочные продукты грузят в курсовые изотермические вагоны и выгружают порожнюю тару из них на станциях, открытых для приема и выдачи грузов, средствами дороги. На остановочных пунктах грузят молочные продукты и выгружают тару средствами отправителя и получателя. Для удобства погрузки и выгрузки на таких пунктах дорога может устраивать специальные платформы за счет отправителей молока. Погрузка молочных продуктов на станциях, не открытых для выполнения грузовых операций, допускается только с разрешения управления дороги.

§ 73. В тех случаях, когда вместе с молочными продуктами перевозят другие грузы, молочные продукты должны быть помещены отдельно, по возможности в одной половине вагона. Совместная перевозка молочных продуктов с продуктами, имеющими резкий запах, не допускается.

§ 74. Время, в течение которого прибывшие курсовые вагоны должны быть поданы под выгрузку, устанавливается начальником отделения дороги в зависимости от местных условий и не должно превышать 2 ч с момента прибытия поезда. В случае опоздания поезда, с которым перевозят молоко и молочные продукты, начальник станции обязан уведомить об этом грузоотправителей и грузополучателей в порядке, согласованном с ними.

Молоко и молочные продукты должны выгружаться и выдаваться получателям немедленно после подачи вагонов к месту выгрузки.

§ 75. Порожняя молочная тара должна быть рассортирована отправителем по станциям назначения и предъявлена к перевозке не позднее чем за 4 ч до отправления

поезда, предназначенного для ее перевозки. При обезличенной перевозке тары ее не сортируют по станциям назначения.

Прочие скоропортящиеся грузы

§ 76. Масло сливочное и топленое должно быть предъявлено к перевозке в упаковке и иметь при погрузке температуру:

а) с предприятий, имеющих машинное охлаждение камер, не выше -2 град. С;

б) с предприятий, имеющих льдосолевое охлаждение, не выше +6 град. С.

§ 77. Маргарин и жиры кухонные (гидрожир, саломас, маргусалин, комбижир и др.) перевозят в упаковке. При погрузке в охлажденные вагоны указанные грузы должны иметь температуру не выше +10 град. С.

По требованию грузоотправителя допускается отгрузка до пяти мелких отправок маргарина в одном сборном вагоне с одной станции отправления на одну станцию назначения в адрес нескольких грузополучателей.

§ 78. Сыры сычужные твердые в зависимости от сорта, веса и формы отдельных голов упаковывают в ящики деревянные или картонные и барабаны деревянные.

При погрузке сыры должны иметь температуру не выше +8 град. С.

Сыры, упакованные в барабаны, укладывают: первый ярус - вдоль вагона, второй - поперек и т.д.

Сыр плавленый должен быть упакован в дощатые, фанерные или картонные ящики и иметь в летний период при погрузке в вагоны температуру от -2 до 4 +5 град. С.

Брынза перевозится в прочных, не пропускающих рассола бочках.

§ 79. Яйца куриные пищевые (неохлажденные и охлажденные) упаковываются в ящики с прокладкой между рядами стружки, тисненого или гофрированного картона.

Мороженые яичные продукты (яичный меланж, желток и белок) перевозятся в герметически запаянных банках из белой жести, уложенных в плотные ящики. Яичные продукты при погрузке должны иметь температуру не выше -6 град. С.

§ 80. Дрожжи хлебопекарные прессованные при предъявлении к перевозке должны соответствовать следующим требованиям:

а) цвет - сероватый с желтоватым оттенком, на поверхности брусков не должно быть темных пятен;

б) строение - плотное, дрожжи должны легко ломаться и не мазаться;

в) вкус и запах - свойственные дрожжам, не допускаются запах плесени и другие посторонние запахи.

Бруски дрожжей (массой 1000, 500, 100 и 50 г), завернутые в бумагу или подпергамент, должны быть упакованы в ящики. В каждом ящике укладывают бруски одинаковой расфасовки по массе, одной партии и даты выработки. Дрожжи при погрузке в вагоны должны иметь температуру не выше +4 град. С.

При погрузке в вагон партий дрожжей разных дат выработки срок транспортабельности всей повагонной отправки исчисляется по партии самой ранней даты выработки.

Дрожжи, предъявляемые к перевозке, должны иметь стойкость не менее 60 ч - выработанные на специализированных заводах; не менее 48 ч - выработанные на спиртовых заводах.

При отгрузке дрожжей завод обязан приложить к накладной копию сертификата, которая заверяется печатью предприятия.

Для усиления ответственности грузоотправителя за соответствия ГОСТу предъявляемых к перевозке дрожжей и железной дороги за соблюдение условий их перевозки инспектором по качеству берутся пробы дрожжей в момент их погрузки в вагон для контрольного определения стойкости. Результаты анализа направляются начальнику

станции отправления и грузоотправителю, где должны храниться в течение 6 мес.

Ящики с дрожжами укладывают в изотермические вагоны вертикальным способом. Высота укладки ящиков с дрожжами при перевозке в рефрижераторных вагонах должна быть 200-220 см, а в вагонах- ледниках - 180 см.

При перевозке дрожжей в вагонах-ледниках с пристенными карманами верхние 2 - 3 ряда ящиков, находящиеся у карманов для льда, покрываются бумагой в 2 - 3 слоя.

В летний период времени перевозка дрожжей производится только в рефрижераторных вагонах.

§ 81. Мороженое перевозят в металлических банках, а мелкофасованное - в коробках, контейнерах или другой таре, только в рефрижераторных 4- и 5-вагонных секциях с догрузкой в летний период средствами грузоотправителя по 1,5 - 2 т сухого льда в каждый вагон. Температура мороженого при погрузке должна быть не выше -20 град. С.

§ 82. Майонез расфасовывают в стеклянные или фаянсовые банки, упаковываемые в ящики. Допускается также перевозка майонеза в бочках. Температура майонеза при погрузке должна быть не выше +4 град. С.

§ 83. Консервную продукцию перевозят в жестяной, стеклянной и бочковой таре.

Консервную продукцию в жестяной и стеклянной расфасовке упаковывают в ящики. Банки должны быть уложены так, чтобы исключалась возможность их перемещения.

§ 84. Вина виноградные и плодово - ягодные перевозят в бочках или бутылках, упакованных в ящики. Не допускается отгрузка вина в бочках, имеющих течь через неплотности в клепке или через втулку.

В зимний период бочковые вина перевозят с отоплением или без отопления по указанию отправителя.

При перевозке вина без отопления во избежание разрыва бочек при замерзании бочки необходимо не доливать на 10 - 15% вместимости, о чем грузоотправитель обязан сделать отметку в накладной графе "Особые заявления и отметки отправителя".

Перевозка виноградных вин допускается также в специальных изотермических вагонах - цистернах в сопровождении проводников грузоотправителя или цистернах - термосах. Указанные вагоны эксплуатируются на условиях аренды.

§ 85. Напитки десертные и газированные, сиропы, вода минеральная, пиво в бутылках упаковывают в ящики. Морс плодово - ягодный, сиропы и пиво можно также перевозить в бочках.

§ 86. Перевозка минеральной воды в бутылках производится в таре, в крытых или изотермических вагонах:

в летний период года - без охлаждения и вентилирования;

в переходный период года - без вентилирования;

в зимнее время - только в изотермических вагонах с отоплением.

§ 87. Пчел перевозят в ульях или фанерных пакетах в сопровождении проводников грузоотправителя только в летний или переходный период.

При перевозке в крытых вагонах пакеты и улья устанавливают в несколько ярусов так, чтобы вентиляционные отверстия не были загорожены и между рядами был проход для проводников. Для устойчивости пакеты или улья скрепляют досками на гвоздях, а крайние ряды у прохода закрепляют вертикальными брусьями. В вагонах - ледниках улья и пакеты с пчелами устанавливают на расстоянии 0,5 м от ледяных карманов. Норма загрузки четырехосных вагонов - ледников ульями - 100 - 120 шт., шестирамочными пакетами - 200 шт. и однорамочными пакетами - не более 350 шт.

По требованию грузоотправителя или проводника вагоны - ледники снабжают одним льдом. Под перевозку пчел в ледниках с охлаждением следует подавать вагоны преимущественно с тормозными площадками. Оптимальная температура при перевозке пчел +8 град. С. Проезд проводников при перевозке пчел с охлаждением как исключение

допускается внутри вагонов - ледников. В крытых вагонах перевозка пчел допускается в переходный период при температуре наружного воздуха не выше +10 град. С.

§ 88. Предельные сроки перевозки прочих скоропортящихся грузов указаны в приложении 4.

Использование рефрижераторных вагонов

§ 89. Скоропортящиеся грузы, за исключением соленой рыбы, сельдей в бочках, залитых тузлуком, плодоовощей и картофеля, не упакованных в тару, маршрутами и укрупненными группами можно перевозить в рефрижераторных вагонах с машинным охлаждением и электрическим отоплением.

Указанный подвижной состав имеет следующую характеристику грузовых вагонов:

Состав поезда или секции	Грузоподъемность, т	Погрузочный объем, м3
Поезд в составе грузовых вагонов:		
18	780	1620
20	600	1296
Секция в составе грузовых вагонов:		
10	400	790
5	180	330
4	180	430

Рефрижераторные поезда и секции должны загружаться и разгружаться на станциях, указанных в приложении 6. Перечень таких станций устанавливается Главным грузовым управлением МПС.

Рефрижераторные секции должны загружаться и разгружаться только на одной станции.

В виде исключения по отдельным указаниям Министерства путей сообщения загрузка (разгрузка) рефрижераторного поезда может разрешаться на двух станциях, расположенных в пределах одного железнодорожного узла или участка дороги.

§ 90. Грузы в рефрижераторных вагонах перевозят в счет плана перевозок данного груза. Грузоотправители обязаны заявки на перевозки скоропортящихся грузов в рефрижераторных вагонах представлять управлениям дорог не позднее чем за 14 дней до начала планируемого месяца с указанием станций погрузки и назначения, наименования груза и отправителя. Управления дорог на основании заявок грузоотправителей устанавливают на предстоящий месяц потребность в рефрижераторных поездах и секциях и не позднее чем за 7 дней до начала месяца письменно или по телеграфу сообщают эту потребность Министерству путей сообщения.

Грузоотправитель обязан уточнить дни погрузки рефрижераторных вагонов дополнительной заявкой, подаваемой начальнику станции не позднее чем за 5 дней до начала погрузки, и предъявлять груз к перевозке в поезде или секции в количестве, обеспечивающем их загрузку.

§ 91. Рефрижераторные вагоны перед подачей под погрузку необходимо предварительно охлаждать в летнее время и обогревать в зимнее: при погрузке охлажденных грузов - до температуры, указанной в § 95; при погрузке мороженых грузов - до 0 град. С и низкотемпературных грузов - до -10 град. С.

Погрузка неохлажденных грузов допускается без предварительного охлаждения вагонов.

§ 92. Отцепка при погрузке и выгрузке грузовых вагонов поезда и 10-вагонных секций от вагона - дизель - электростанции вагона - машинного отделения допускается не более чем на 6 ч. Отцепленные от 5-вагонной секции вагоны при необходимости может подключать к электросиловой сети переменного тока напряжением 380 В только обслуживающая бригада. Погрузка и разгрузка рефрижераторных поездов и секций должны производиться в присутствии работников обслуживающей бригады.

§ 93. Порядок использования автономных рефрижераторных вагонов устанавливается отдельными распоряжениями Министерства путей сообщения.

§ 94. В вагоны каждой половины состава поезда и 10-вагонной секции могут быть погружены только однородные грузы по режиму обслуживания в пути. Вагоны 5-вагонных секций допускается загружать грузами с разными режимами обслуживания в пути.

§ 95. Температурный режим и необходимость вентилирования при перевозке скоропортящихся грузов в рефрижераторных поездах и секциях устанавливаются в зависимости от температуры груза в момент погрузки, а для плодоовощной - от их вида по таблице, приведенной ниже.

Мороженые грузы, предъявленные к перевозке с температурой -9 град. С и ниже (кроме низкотемпературных), перевозят при температуре в пределах от -9 до -12 град. С.

При перевозке в зимний период:

а) мороженых и переохлажденных грузов, имеющих температуру ниже -5 град. С, а также животного масла, жиров, маргарина, дрожжей прессованных хлебопекарных, рыбы холодного копчения и замороженной рыбы горячего копчения допускается неограниченное понижение их температуры:

б) грузов, указанных в п. п. 4 и 6 таблицы, кроме вина, шампанского и биопрепаратов, допускается понижение нижнего предела температур до +2 град. С.

Для тех грузов, способ перевозки которых устанавливается грузоотправителем, режим перевозки (охлаждение, отопление и вентилирование) назначается в пределах, указанных в таблице:

№ п/п	Наименование грузов	Температурный режим, град. С		Вентилирование
		от	до	
1	Мороженые, замороженные и переохлажденные грузы, имеющие температуру от -6 до -18 град. С (кроме низкотемпературных)	-6	-12	Не вентилируется
2	Мясо охлажденное, подмороженное, рыба охлажденная, переложенная льдом в количестве не менее 30% от массы рыбы, рыба холодного копчения, колбасы полукопченые и мясокопчености, а также другие переохлажденные грузы, имеющие температуру от 0 до -6 град. С	0	-3	То же
	Рыба горячего копчения замороженная	-9	-12	То же
3	Молоко, молочные продукты, яйца куриные пищевые, а также охлажденные грузы, имеющие температуру от +6 до 0 град. С, охлажденные и неохлажденные картофель, ягоды, плоды и овощи, кроме поименованных ниже	+5	+2	То же
4	Томаты свежие розовой, бурой и молочной спелости, огурцы, арбузы, дыни, ананасы	+9	+6	При охлаждении не вентилируются, при

				отоплении вентили-руются
5	Бананы	+13	+11	Венти-лируются
6	Вино виноградное, плодово - ягодное и шампанское, биопрепараты и другие не поименованные выше грузы, имеющие температуру выше +6 град. С	+15	+9	Не венти-лируются
7	Дрожжи хлебопекарные прессованные	+5	-3	Не вентили-руются

Примечание: При наличии специализированных камер до загрузки в рефрижераторные вагоны виноград охлаждают до температуры от +12 до +2 С.

Низкотемпературные грузы при погрузке должны иметь температуру не выше -18 град. С и перевозиться в рефрижераторных вагонах при температуре в пределах:

в рефрижераторных поездах - от -9 до -12 град. С;

в 10-вагонных секциях - от -12 до -15 град. С;

в 4 - 5-вагонных секциях - от -15 до -18 град. С.

§ 96. При отгрузке в рефрижераторном поезде неохлажденных продуктов при средней температуре наружного воздуха не выше +25 град. С температура в грузовых помещениях вагонов доводится до установленной в § 95 не более чем за 4 сут., а при перевозке в секциях при средней температуре наружного воздуха не выше +30 град. С - не позднее чем за 3 сут. с момента погрузки.

Температура внутри вагонов регистрируется работниками бригады в контрольном журнале.

§ 97. По окончании выгрузки груза рефрижераторные вагоны должны быть грузополучателем тщательно очищены, а стены и полы вагонов в необходимых случаях протерты.

Мелкие отправки скоропортящихся грузов

§ 98. Скоропортящиеся грузы мелкими отправками перевозят в таре. Предъявление сертификата или удостоверения о качестве не требуется.

§ 99. Мелкие отправки скоропортящихся грузов, требующих охлаждения или отопления, перевозят:

а) в курсовых изотермических вагонах, назначаемых в обращение распоряжением управления дороги для перевозки грузов, предъявляемых отправителями, входящими в систему одного министерства, в сопровождении приемосдатчиками грузоотправителя или грузополучателя;

б) в сборных изотермических вагонах, назначаемых управлением дороги для перевозки грузов с одной станции отправления на одну станцию назначения в адреса нескольких грузополучателей.

Биопрепараты допускаются к перевозке мелкими отправками в сборных изотермических вагонах с отгрузкой на одной станции отправления назначением на несколько станций, расположенных в попутном направлении, в сопровождении проводников грузоотправителя;

в) в сборно - раздаточных изотермических вагонах, сопровождаемых приемосдатчиками дороги и курсирующих по особому распоряжению управления дороги на участках, где предъявление к перевозке скоропортящихся грузов разных грузоотправителей мелкими отправками имеет систематический характер.

Предельный срок перевозки мелких отправок скоропортящихся грузов, требующих специального обслуживания (охлаждение, отопление и др.), не должен превышать срока, установленного для данных грузов при перевозке повагонной отправкой. Перегрузка таких грузов в пути из одного вагона в другой не допускается.

§ 100. Скоропортящиеся грузы, не требующие охлаждения или отопления, перевозятся мелкими отправками в крытых сборных вагонах, загружаемых на одну станцию назначения, и в сборно - раздаточных вагонах только в таре с сокращением в 2 раза предельных сроков перевозки, установленных приложениями 1, 2, 3, 4 для перевозки этих грузов повагонными отправками в крытых вагонах, однако предельный срок перевозки не должен превышать 10 сут.

При понижении температуры наружного воздуха ниже 0 град. С перевозка скоропортящихся грузов, подморозка которых не допускается, в вагонах без отопления прекращается.

§ 101. На участках, где предъявление мелкими отправками скоропортящихся грузов, не требующих охлаждения или отопления, носит систематический характер, для их перевозки (и особенно для перевозки плодоовощей в осенний период) дороги могут выделять специальные сборно - раздаточные вагоны. График курсирования специальных сборно - раздаточных вагонов объявляется грузоотправителям.

Скоропортящиеся грузы в крытых сборных и сборно - раздаточных вагонах общего назначения должны укладывать отдельно от прочих грузов, перевозимых совместно с ними.

§ 102. В универсальных контейнерах МПС допускаются к перевозке следующие скоропортящиеся грузы:

а) консервы мясные и молочные - в течение всего года, на предельный срок перевозки не свыше 12 сут.;

б) консервы плодоовощные, мясо - растительные, минеральная вода, вина виноградные (крепленые) и плодово - ягодные (кроме шампанского) - в летний период без ограничения по срокам перевозки, в переходный период года на предельный срок перевозки, установленный грузоотправителем;

в) вино пастеризованное в бутылках - в летний и переходный периоды на предельный срок перевозки не свыше 12 сут.;

г) консервы рыбные - в летний и переходный периоды на предельный срок перевозки, установленный грузоотправителем.